ANKATEK YAPI MALZ LTD ŞTİ

2026
GENEL FİYAT LİSTESİ v3.1

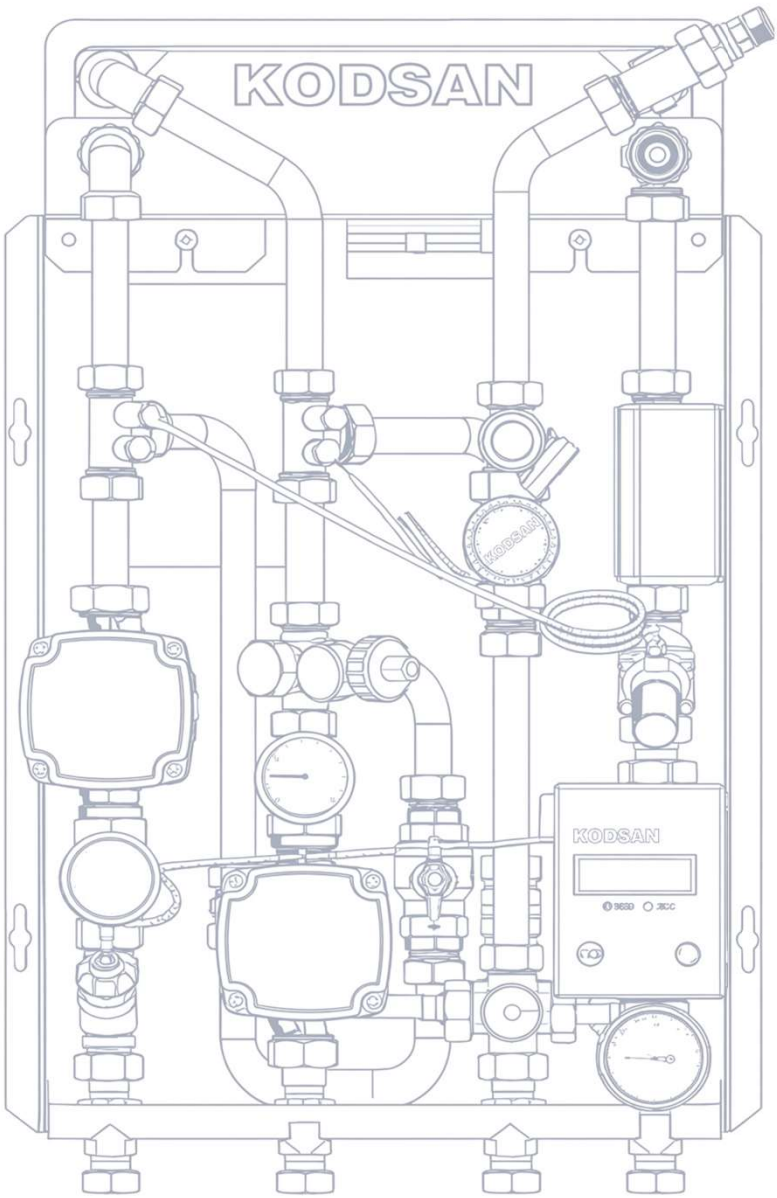

Ürünler

Dokümanlar

Hakkımızda

Bayi Portalı

** KODSAN fabrika teslim fiyatlarıdır.*
** Fiyatlarımıza **%20 KDV** ilave edilecektir.*
** Ürünlerin tesliminden önce gelebilecek yeni vergiler ve vergi artışları aynı oranda fiyatlara yansıyacaktır.*
** Ürün görselleri temsili olup, ürünlerin nihai görünümünde ve detaylarında değişiklik olabilir.*
** Firmamız önceden haber vermeksizin ürün özelliklerini, tasarımını ve fiyatlarını değiştirme hakkını saklı tutar.*

KODSAN ISI TEKNOLOJİLERİ SAN. VE TİC. A.Ş.
1. Organize Sanayi Bölgesi Karamanlılar Caddesi No:10 Sincan ANKARA | 0 (312) 267 07 67 | 444 50 39
info@kodsan.com.tr www.kodsan.com.tr shop.kodsan.com.tr

BASIC MODEL TANKLAR

KBS-B SERİSİ TEK SERPANTİNLİ BOYLER

	KOD	LİSTE
6 BAR	KBS-B-0100	405 €
	KBS-B-0160	483 €
	KBS-B-0200	511 €
	KBS-B-0300-0	570 €
	KBS-B-0500	792 €
10 BAR	KBS-B-0800	1.336 €
	KBS-B-1000	1.377 €
	KBS-B-1500	2.051 €
	KBS-B-2000	2.957 €
	KBS-B-2500	4.298 €
	KBS-B-3000	5.032 €

KBD-B SERİSİ ÇİFT SERPANTİNLİ BOYLER

	KOD	LİSTE
6 BAR	KBD-B-0160	543 €
	KBD-B-0200	571 €
	KBD-B-0300-0	639 €
	KBD-B-0500	899 €
10 BAR	KBD-B-0800	1.540 €
	KBD-B-1000	1.586 €
	KBD-B-1500	2.288 €
	KBD-B-2000	3.214 €
	KBD-B-2500	4.910 €
	KBD-B-3000	6.451 €

KAT-B SERİSİ AKÜMÜLASYON TANKI

	KOD	LİSTE
6 BAR	KAT-B-0100	378 €
	KAT-B-0160	454 €
	KAT-B-0200	456 €
	KAT-B-0300-0	567 €
	KAT-B-0500	739 €
10 BAR	KAT-B-0800	1.059 €
	KAT-B-1000	1.164 €
	KAT-B-1500	1.661 €
	KAT-B-2000	2.225 €
	KAT-B-2500	3.121 €
	KAT-B-3000	3.882 €
	KAT-B-4000	6.111 €
	KAT-B-5000	7.333 €

** KODSAN fabrika teslim fiyatlarıdır.*
** Fiyatlarımıza **%20 KDV** ilave edilecektir.*
** Ürünlerin tesliminden önce gelebilecek yeni vergiler ve vergi artışları aynı oranda fiyatlara yansıyacaktır.*
** Ürün görselleri temsili olup, ürünlerin nihai görünümünde ve detaylarında değişiklik olabilir.*
** Firmamız önceden haber vermeksizin ürün özelliklerini, tasarımını ve fiyatlarını değiştirme hakkını saklı tutar.*

KODSAN ISI TEKNOLOJİLERİ SAN. VE TİC. A.Ş.
1. Organize Sanayi Bölgesi Karamanlılar Caddesi No:10 Sincan ANKARA | 0 (312) 267 07 67 | 444 50 39
info@kodsan.com.tr www.kodsan.com.tr shop.kodsan.com.tr

PRO MODEL TANKLAR

KBS SERİSİ TEK SERPANTİNLİ BOYLER

	KOD	LİSTE
10 BAR	KBS-0100	435 €
	KBS-0160	545 €
	KBS-0200	565 €
	KBS-0300-0	620 €
	KBS-0500	870 €
	KBS-0800	1.809 €
	KBS-1000	1.879 €
	KBS-1500	2.820 €
	KBS-2000	3.764 €
	KBS-2500	5.338 €
	KBS-3000	6.179 €

KBD SERİSİ ÇİFT SERPANTİNLİ BOYLER

	KOD	LİSTE
10 BAR	KBD-0160	572 €
	KBD-0200	598 €
	KBD-0300-0	697 €
	KBD-0500	1.009 €
	KBD-0800	1.966 €
	KBD-1000	2.143 €
	KBD-1500	3.095 €
	KBD-2000	4.113 €
	KBD-2500	6.186 €
	KBD-3000	7.652 €

KAT SERİSİ AKÜMÜLASYON TANKI

	KOD	LİSTE
10 BAR	KAT-0100	396 €
	KAT-0160	472 €
	KAT-0200	483 €
	KAT-0300-0	595 €
	KAT-0500	747 €
	KAT-0800	1.452 €
	KAT-1000	1.662 €
	KAT-1500	2.374 €
	KAT-2000	3.225 €
	KAT-2500	3.935 €
	KAT-3000	4.753 €
	KAT-4000	7.476 €
	KAT-5000	9.497 €

** KODSAN fabrika teslim fiyatlarıdır.*
** Fiyatlarımıza **%20 KDV** ilave edilecektir.*
** Ürünlerin tesliminden önce gelebilecek yeni vergiler ve vergi artışları aynı oranda fiyatlara yansıyacaktır.*
** Ürün görselleri temsili olup, ürünlerin nihai görünümünde ve detaylarında değişiklik olabilir.*
** Firmamız önceden haber vermeksizin ürün özelliklerini, tasarımını ve fiyatlarını değiştirme hakkını saklı tutar.*

KODSAN ISI TEKNOLOJİLERİ SAN. VE TİC. A.Ş.
1. Organize Sanayi Bölgesi Karamanlılar Caddesi No:10 Sincan ANKARA | 0 (312) 267 07 67 | 444 50 39
info@kodsan.com.tr www.kodsan.com.tr shop.kodsan.com.tr

304 KALİTE PASLANMAZ ÇELİK TANKLAR

KSTS-S304 SERİSİ TEK SERPANTİNLİ BOYLER

	KOD	LİSTE
10 BAR	KSTS-0800-S304-10	4.675 €
	KSTS-1000-S304-10	5.409 €
	KSTS-1500-S304-10	7.010 €
	KSTS-2000-S304-10	8.716 €
	KSTS-2500-S304-10	10.442 €
	KSTS-3000-S304-10	12.077 €
	KSTS-4000-S304-10	17.738 €
	KSTS-5000-S304-10	20.119 €
16 BAR	KSTS-0800-S304-16	5.354 €
	KSTS-1000-S304-16	6.137 €
	KSTS-1500-S304-16	8.179 €
	KSTS-2000-S304-16	10.290 €
	KSTS-2500-S304-16	13.667 €
	KSTS-3000-S304-16	15.011 €
	KSTS-4000-S304-16	22.379 €
	KSTS-5000-S304-16	25.456 €

KSTD-S304 SERİSİ ÇİFT SERPANTİNLİ BOYLER

	KOD	LİSTE
10 BAR	KSTD-0800-S304-10	5.142 €
	KSTD-1000-S304-10	5.853 €
	KSTD-1500-S304-10	7.478 €
	KSTD-2000-S304-10	9.456 €
	KSTD-2500-S304-10	11.277 €
	KSTD-3000-S304-10	13.164 €
	KSTD-4000-S304-10	18.923 €
	KSTD-5000-S304-10	21.536 €
16 BAR	KSTD-0800-S304-16	5.817 €
	KSTD-1000-S304-16	6.572 €
	KSTD-1500-S304-16	8.603 €
	KSTD-2000-S304-16	11.220 €
	KSTD-2500-S304-16	14.422 €
	KSTD-3000-S304-16	16.102 €
	KSTD-4000-S304-16	23.555 €
	KSTD-5000-S304-16	26.791 €

KSAT-S304 SERİSİ AKÜMÜLASYON TANKI

	KOD	LİSTE
10 BAR	KSAT-0800-S304-10	3.785 €
	KSAT-1000-S304-10	4.498 €
	KSAT-1500-S304-10	5.857 €
	KSAT-2000-S304-10	7.268 €
	KSAT-2500-S304-10	8.497 €
	KSAT-3000-S304-10	10.384 €
	KSAT-4000-S304-10	15.560 €
	KSAT-5000-S304-10	17.480 €
16 BAR	KSAT-0800-S304-16	4.434 €
	KSAT-1000-S304-16	5.390 €
	KSAT-1500-S304-16	7.388 €
	KSAT-2000-S304-16	9.518 €
	KSAT-2500-S304-16	11.938 €
	KSAT-3000-S304-16	13.530 €
	KSAT-4000-S304-16	19.795 €
	KSAT-5000-S304-16	22.685 €

** KODSAN fabrika teslim fiyatlarıdır.*
** Fiyatlarımıza **%20 KDV** ilave edilecektir.*
** Ürünlerin tesliminden önce gelebilecek yeni vergiler ve vergi artışları aynı oranda fiyatlara yansıyacaktır.*
** Ürün görselleri temsili olup, ürünlerin nihai görünümünde ve detaylarında değişiklik olabilir.*
** Firmamız önceden haber vermeksizin ürün özelliklerini, tasarımını ve fiyatlarını değiştirme hakkını saklı tutar.*

YENİ ÜRÜN

KODSAN ISI TEKNOLOJİLERİ SAN. VE TİC. A.Ş.
1. Organize Sanayi Bölgesi Karamanlılar Caddesi No:10 Sincan ANKARA | 0 (312) 267 07 67 | 444 50 39
info@kodsan.com.tr www.kodsan.com.tr shop.kodsan.com.tr

316 KALİTE PASLANMAZ ÇELİK TANKLAR

KSTS-S316 SERİSİ TEK SERPANTİNLİ BOYLER

	KOD	LİSTE
10 BAR	KSTS-0800-S316-10	5.523 €
	KSTS-1000-S316-10	7.455 €
	KSTS-1500-S316-10	9.576 €
	KSTS-2000-S316-10	12.251 €
	KSTS-2500-S316-10	14.426 €
	KSTS-3000-S316-10	16.689 €
	KSTS-4000-S316-10	24.840 €
	KSTS-5000-S316-10	27.694 €
16 BAR	KSTS-0800-S316-16	7.279 €
	KSTS-1000-S316-16	8.527 €
	KSTS-1500-S316-16	11.270 €
	KSTS-2000-S316-16	15.365 €
	KSTS-2500-S316-16	19.182 €
	KSTS-3000-S316-16	20.915 €
	KSTS-4000-S316-16	31.854 €
	KSTS-5000-S316-16	35.379 €

KSTD-S316 SERİSİ ÇİFT SERPANTİNLİ BOYLER

	KOD	LİSTE
10 BAR	KSTD-0800-S316-10	7.001 €
	KSTD-1000-S316-10	8.057 €
	KSTD-1500-S316-10	10.237 €
	KSTD-2000-S316-10	12.912 €
	KSTD-2500-S316-10	15.398 €
	KSTD-3000-S316-10	17.954 €
	KSTD-4000-S316-10	26.253 €
	KSTD-5000-S316-10	29.314 €
16 BAR	KSTD-0800-S316-16	8.002 €
	KSTD-1000-S316-16	9.071 €
	KSTD-1500-S316-16	11.926 €
	KSTD-2000-S316-16	15.462 €
	KSTD-2500-S316-16	19.924 €
	KSTD-3000-S316-16	22.141 €
	KSTD-4000-S316-16	33.051 €
	KSTD-5000-S316-16	37.122 €

KSAT-S316 SERİSİ AKÜMÜLASYON TANKI

	KOD	LİSTE
10 BAR	KSAT-0800-S316-10	5.095 €
	KSAT-1000-S316-10	6.213 €
	KSAT-1500-S316-10	8.059 €
	KSAT-2000-S316-10	9.231 €
	KSAT-2500-S316-10	11.656 €
	KSAT-3000-S316-10	13.684 €
	KSAT-4000-S316-10	21.345 €
	KSAT-5000-S316-10	23.289 €
16 BAR	KSAT-0800-S316-16	6.113 €
	KSAT-1000-S316-16	7.274 €
	KSAT-1500-S316-16	10.112 €
	KSAT-2000-S316-16	13.194 €
	KSAT-2500-S316-16	16.604 €
	KSAT-3000-S316-16	18.215 €
	KSAT-4000-S316-16	28.203 €
	KSAT-5000-S316-16	31.054 €

** KODSAN fabrika teslim fiyatlarıdır.*
** Fiyatlarımıza **%20 KDV** ilave edilecektir.*
** Ürünlerin tesliminden önce gelebilecek yeni vergiler ve vergi artışları aynı oranda fiyatlara yansıyacaktır.*
** Ürün görselleri temsili olup, ürünlerin nihai görünümünde ve detaylarında değişiklik olabilir.*
** Firmamız önceden haber vermeksizin ürün özelliklerini, tasarımını ve fiyatlarını değiştirme hakkını saklı tutar.*

YENİ ÜRÜN

KODSAN ISI TEKNOLOJİLERİ SAN. VE TİC. A.Ş.
1. Organize Sanayi Bölgesi Karamanlılar Caddesi No:10 Sincan ANKARA | 0 (312) 267 07 67 | 444 50 39
info@kodsan.com.tr www.kodsan.com.tr shop.kodsan.com.tr

ISI POMPASI BOYLERLERİ

KXS SERİSİ TEK SERPANTİNLİ BOYLER

	KOD	LİSTE
10 BAR	KXS-0160	544 €
	KXS-0200	593 €
	KXS-0300	684 €
	KXS-0500	945 €
	KXS-0800	2.239 €
	KXS-1000	2.315 €
	KXS-1500	3.180 €
	KXS-2000	4.442 €

KXD SERİSİ TEK SERPANTİNLİ BOYLER

	KOD	LİSTE
10 BAR	KXD-0160	655 €
	KXD-0200	728 €
	KXD-0300	906 €
	KXD-0500	1.239 €

KSH SERİSİ ÇİFT SERPANTİNLİ BOYLER

	KOD	LİSTE
10 BAR	KSH-0200	795 €
	KSH-0300	1.025 €
	KSH-0500	1.379 €
	KSH-0800	2.092 €
	KSH-1000	2.330 €

** KODSAN fabrika teslim fiyatlarıdır.*
** Fiyatlarımıza **%20 KDV** ilave edilecektir.*
** Ürünlerin tesliminden önce gelebilecek yeni vergiler ve vergi artışları aynı oranda fiyatlara yansıyacaktır.*
** Ürün görselleri temsili olup, ürünlerin nihai görünümünde ve detaylarında değişiklik olabilir.*
** Firmamız önceden haber vermeksizin ürün özelliklerini, tasarımını ve fiyatlarını değiştirme hakkını saklı tutar.*

KODSAN ISI TEKNOLOJİLERİ SAN. VE TİC. A.Ş.
1. Organize Sanayi Bölgesi Karamanlılar Caddesi No:10 Sincan ANKARA | 0 (312) 267 07 67 | 444 50 39
info@kodsan.com.tr www.kodsan.com.tr shop.kodsan.com.tr

ELEKTRİKLİ BOYLERLER

KEB SERİSİ ELEKTRİKLİ BOYLER

	KOD	LİSTE
10 BAR	KEB-0100	373 €
	KEB-0160	455 €
	KEB-0200	492 €
	KEB-0300	590 €
	KEB-0500	787 €
	KEB-0800	1.230 €
	KEB-1000	1.346 €
	KEB-1500	1.854 €
	KEB-2000	2.380 €
	KEB-2500	3.458 €
	KEB-3000	4.342 €
	KEB-4000	6.831 €
	KEB-5000	8.044 €

REZİSTANSLAR

	KOD	LİSTE
MONOFAZE	1x2kW	56 €
	1x3kW	67 €
	2x2kW	107 €
	2x3kW	132 €
TRİFAZE - PANOLU	1x7,5kW	260 €
	1x10kW	280 €
	1x15kW	332 €
	2x7,5kW	352 €
	2x10kW	389 €
	2x15kW	493 €
	3x7,5kW	531 €
	3x10kW	573 €
	3x15kW	719 €
	4x7,5kW	623 €
	4x10kW	703 €
	4x15kW	909 €

UYGUNLUK TABLOSU

	Tak & Çalıştır - Monofaze				Panolu - Trifaze											
KOD / kW	1x2	2x2	1x3	2x3	1x7,5	2x7,5	3x7,5	4x7,5	1x10	2x10	3x10	4x10	1x15	2x15	3x15	4x15
KEB-0100	•	•	•	•	•	•	•									
KEB-0160	•	•	•	•	•	•	•		•	•	•					
KEB-0200	•	•	•	•	•	•	•		•	•	•					
KEB-0300	•	•	•	•	•	•	•		•	•	•					
KEB-0500	•	•	•	•	•	•	•	•	•	•	•	•	•	•	•	•
KEB-0800									•	•	•	•	•	•	•	•
KEB-1000									•	•	•	•	•	•	•	•
KEB-1500									•	•	•	•	•	•	•	•
KEB-2000									•	•	•	•	•	•	•	•
KEB-2500									•	•	•	•	•	•	•	•
KEB-3000									•	•	•	•	•	•	•	•
KEB-4000									•	•	•	•	•	•	•	•
KEB-5000									•	•	•	•	•	•	•	•

** KODSAN fabrika teslim fiyatlarıdır.*

** Fiyatlarımıza **%20 KDV** ilave edilecektir.*

** Ürünlerin tesliminden önce gelebilecek yeni vergiler ve vergi artışları aynı oranda fiyatlara yansıyacaktır.*

** Ürün görselleri temsili olup, ürünlerin nihai görünümünde ve detaylarında değişiklik olabilir.*

** Firmamız önceden haber vermeksizin ürün özelliklerini, tasarımını ve fiyatlarını değiştirme hakkını saklı tutar.*

BUFFER TANKLAR

KBT-B SERİSİ ISITMA BUFFER TANK

	KOD	LİSTE
3 BAR	KBT-B-0100	286 €
	KBT-B-0160	332 €
	KBT-B-0200	351 €
	KBT-B-0300	397 €
	KBT-B-0500	525 €
6 BAR	KBT-B-0800	815 €
	KBT-B-1000	884 €
	KBT-B-1500	1.306 €
	KBT-B-2000	1.850 €
	KBT-B-2500	2.688 €
	KBT-B-3000	3.226 €
	KBT-B-4000	5.713 €
	KBT-B-5000	7.297 €

KBT-CB SERİSİ SOĞUTMA BUFFER TANK

	KOD	LİSTE
6 BAR	KBT-CB-0100	264 €
	KBT-CB-0300	373 €
	KBT-CB-0500	491 €
	KBT-CB-0800	930 €
	KBT-CB-1000	1.010 €
	KBT-CB-1500	1.494 €
	KBT-CB-2000	2.044 €
	KBT-CB-2500	3.061 €
	KBT-CB-3000	3.551 €
	KBT-CB-4000	5.949 €
	KBT-CB-5000	7.689 €

KBT-C SERİSİ PERDELİ BUFFER TANK

	KOD	LİSTE
6 BAR	KBT-C-0100	286 €
	KBT-C-0300	413 €
	KBT-C-0500	600 €
	KBT-C-0800	913 €
	KBT-C-1000	1.022 €
	KBT-C-1500	1.481 €
	KBT-C-2000	2.017 €
	KBT-C-2500	2.930 €
	KBT-C-3000	3.703 €
	KBT-C-4000	6.440 €
	KBT-C-5000	8.513 €

** KODSAN fabrika teslim fiyatlarıdır.*
** Fiyatlarımıza **%20 KDV** ilave edilecektir.*
** Ürünlerin tesliminden önce gelebilecek yeni vergiler ve vergi artışları aynı oranda fiyatlara yansıyacaktır.*
** Ürün görselleri temsili olup, ürünlerin nihai görünümünde ve detaylarında değişiklik olabilir.*
** Firmamız önceden haber vermeksizin ürün özelliklerini, tasarımını ve fiyatlarını değiştirme hakkını saklı tutar.*

KODSAN ISI TEKNOLOJİLERİ SAN. VE TİC. A.Ş.
1. Organize Sanayi Bölgesi Karamanlılar Caddesi No:10 Sincan ANKARA | 0 (312) 267 07 67 | 444 50 39
info@kodsan.com.tr www.kodsan.com.tr shop.kodsan.com.tr

SERPANTİNLİ BUFFER TANKLAR

KBT-S SERİSİ TEK SERPANTİNLİ BUFFER TANK

	KOD	LİSTE
3 BAR	KBT-S-0160	441 €
	KBT-S-0200	476 €
	KBT-S-0300	558 €
	KBT-S-0500	726 €
6 BAR	KBT-S-0800	1.080 €
	KBT-S-1000	1.189 €
	KBT-S-1500	1.682 €
	KBT-S-2000	2.389 €

* *2500 litre ve üzeri kapasiteler için iletişime geçiniz.*

KBT-D SERİSİ ÇİFT SERPANTİNLİ BUFFER TANK

	KOD	LİSTE
3 BAR	KBT-D-0160	479 €
	KBT-D-0200	511 €
	KBT-D-0300	600 €
	KBT-D-0500	854 €
6 BAR	KBT-D-0800	1.258 €
	KBT-D-1000	1.351 €
	KBT-D-1500	1.924 €
	KBT-D-2000	2.770 €

* *2500 litre ve üzeri kapasiteler için iletişime geçiniz.*

KCB-S SERİSİ TEK SERPANTİNLİ KOMBİ BUFFER TANK

	KOD	LİSTE
3 BAR	KCB-S-0500/100	1.006 €
	KCB-S-0500/160	1.065 €
	KCB-S-0800/160	1.373 €
	KCB-S-1000/160	1.519 €
	KCB-S-1000/200	1.549 €
	KCB-S-1500/200	1.994 €
	KCB-S-1500/350	2.130 €
	KCB-S-2000/200	2.547 €
	KCB-S-2000/350	2.673 €

** KODSAN fabrika teslim fiyatlarıdır.*
** Fiyatlarımıza **%20 KDV** ilave edilecektir.*
** Ürünlerin tesliminden önce gelebilecek yeni vergiler ve vergi artışları aynı oranda fiyatlara yansıyacaktır.*
** Ürün görselleri temsili olup, ürünlerin nihai görünümünde ve detaylarında değişiklik olabilir.*
** Firmamız önceden haber vermeksizin ürün özelliklerini, tasarımını ve fiyatlarını değiştirme hakkını saklı tutar.*

KODSAN ISI TEKNOLOJİLERİ SAN. VE TİC. A.Ş.
1. Organize Sanayi Bölgesi Karamanlılar Caddesi No:10 Sincan ANKARA | 0 (312) 267 07 67 | 444 50 39
info@kodsan.com.tr www.kodsan.com.tr shop.kodsan.com.tr

MEMBRANLI GENLEŞME TANKLARI

10 BAR KGT SERİSİ GENLEŞME TANKI

	KOD	Basınç Gazı	LİSTE
10 BAR	KGT-0050/10	*Azot*	57 €
	KGT-0100/10	*Azot*	110 €
	KGT-0200/10	*Azot*	197 €
	KGT-0300/10	*Azot*	228 €
	KGT-0500/10	*Azot*	333 €
	KGT-0750/10	*Azot*	477 €
	KGT-1000/10	*Azot*	701 €
	KGT-1500/10	*Azot*	1.123 €
	KGT-2000/10	*Azot*	1.497 €

* *2500 litre ve üzeri kapasiteler için iletişime geçiniz.*

16 BAR KGT SERİSİ GENLEŞME TANKI

	KOD	Basınç Gazı	LİSTE
16 BAR	KGT-0050/16	*Azot*	88 €
	KGT-0100/16	*Azot*	142 €
	KGT-0200/16	*Azot*	281 €
	KGT-0300/16	*Azot*	331 €
	KGT-0500/16	*Azot*	444 €
	KGT-0750/16	*Azot*	843 €
	KGT-1000/16	*Azot*	1.096 €
	KGT-1500/16	*Azot*	1.573 €
	KGT-2000/16	*Azot*	2.002 €

* *2500 litre ve üzeri kapasiteler için iletişime geçiniz.*

ÜRÜN ÖZELLİKLERİ

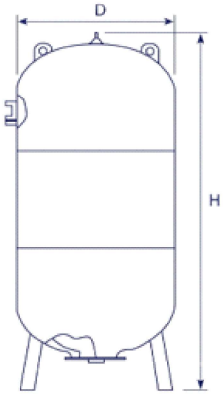

	KOD	Çap D (mm)	Yükseklik H (mm)	Bağlantı Çapı
10 BAR / 16 BAR	KGT-0050	380	750	1"
	KGT-0100	460	990	1"
	KGT-0200	585	1120	1 1/4"
	KGT-0300	635	1230	1 1/4"
	KGT-0500	750	1550	1 1/4"
	KGT-0750	800	1850	2"
	KGT-1000	800	2180	2"
	KGT-1500	958	2380	2"
	KGT-2000	1100	2520	2"

** KODSAN fabrika teslim fiyatlarıdır.*
** Fiyatlarımıza **%20 KDV** ilave edilecektir.*
** Ürünlerin tesliminden önce gelebilecek yeni vergiler ve vergi artışları aynı oranda fiyatlara yansıyacaktır.*
** Ürün görselleri temsili olup, ürünlerin nihai görünümünde ve detaylarında değişiklik olabilir.*
** Firmamız önceden haber vermeksizin ürün özelliklerini, tasarımını ve fiyatlarını değiştirme hakkını saklı tutar.*

YENİ ÜRÜN

KODSAN ISI TEKNOLOJİLERİ SAN. VE TİC. A.Ş.
1. Organize Sanayi Bölgesi Karamanlılar Caddesi No:10 Sincan ANKARA | 0 (312) 267 07 67 | 444 50 39
info@kodsan.com.tr www.kodsan.com.tr shop.kodsan.com.tr

KHE SERİSİ PLAKALI EŞANJÖRLER

GÖVDE ve PLAKA / CONTA FİYAT LİSTESİ

KOD	C10 GÖVDE 10 BAR	C16 GÖVDE 16 BAR	PLAKA CONTA
KHE-P01	144 €	170 €	4,3 €
KHE-P02	176 €	218 €	6,4 €
KHE-P04	459 €	690 €	10,6 €
KHE-P05	459 €	690 €	10,2 €
KHE-P06	780 €	936 €	14,1 €
KHE-P07	615 €	856 €	13,9 €
KHE-P08	615 €	856 €	14,4 €
KHE-P09	800 €	1.263 €	19,9 €
KHE-P10	1.220 €	1.852 €	22,5 €
KHE-P11	1.491 €	1.977 €	25,0 €
KHE-P12	1.491 €	1.977 €	26,5 €
KHE-P14	2.015 €	2.936 €	32,8 €
KHE-P15	2.301 €	3.267 €	35,8 €
KHE-P16	4.238 €	-	48,9 €
KHE-P17	3.418 €	4.051 €	46,9 €
KHE-S03	397 €	648 €	10,0 €
KHE-S04	269 €	338 €	8,7 €

Mazleme Özellikleri

Gövde	: Karbon Çelik
Plaka	: AISI316 0,5mm
Conta	: EPDM
İzolasyon Ceketi	: Opsiyonel

*** PLAKA/CONTA SÜTUNUNDA BELİRTİLEN TUTAR, 1 ADET 316L PLAKA VE 1 ADET EPDM CONTANIN TOPLAM PAKET FİYATIDIR.**

* Liste fiyatları, paylaşılan kapasite tabloları esas alınarak hazırlanmış olup projelerinize özel seçimler ayrıca yapılacaktır.

* Katalog ve/veya kapasite tablolarında bulunan fakat fiyat listesinde yer almayan ürünler için fabrika ile iletişime geçiniz.

Örnek Seçim

Talep ;

Kapasite	: 100.000 kcal/h (116kW)
Çalışma Sıcaklıkları	: 90/70C - 10/60C
Basınç Kaybı	: 5 mSS (50kPa - 0,5Bar)

Ürün Seçimi ;

Model	: P02	176 € / Adet
Plaka Sayısı	: 13	6,4 € / Takım
Kodlama	: KHE-P02-13-C10-CS-00	

Fiyatlandırma

Liste Fiyatı	: **Gövde Fiyatı + (Plaka / Conta Takım Fiyatı x Plaka Sayısı)**
Örnek Ürün Fiyatı	: 176 € + (6,4 € x 13)
P02 Model 13 Plaka	: 259,2 €

Standart Konfigürasyon Paketi

Kod	Plaka	Kalınlık	Conta	Saplama
00	AISI 316L	0,5 mm	EPDM	Karbon Çelik

Ürün Kodlaması

KHE	: Ürün Grubu	Kodsan Heat Exchanger
P02	: Plaka Modeli / Plaka Ailesi	0,40 m²
13	: Plaka Sayısı	13 plaka
C10	: Gövde Malzemesi	C = Karbon Çelik / 10 = 10 bar
CS	: Bağlantı Malzemesi	CS = Karbon Çelik
00	: Konfigürasyon Paketi	00 = Standart konfigürasyon

Gövde Kodları

C10	: Karbon Çelik - 10 Bar
C16	: Karbon Çelik - 16 Bar
S10 (OPS)	: 304 Paslanmaz - 10 Bar
S16 (OPS)	: 304 Paslanmaz - 16 Bar

Bağlantı Kodları

CS	: Karbon Çelik
S4 (OPS)	: 304 Paslanmaz
S6 (OPS)	: 316 Paslanmaz
PP (OPS)	: Plastik

** KODSAN fabrika teslim fiyatlarıdır.*

** Fiyatlarımıza **%20 KDV** ilave edilecektir.*

** Ürünlerin tesliminden önce gelebilecek yeni vergiler ve vergi artışları aynı oranda fiyatlara yansıyacaktır.*

** Ürün görselleri temsili olup, ürünlerin nihai görünümünde ve detaylarında değişiklik olabilir.*

** Firmamız önceden haber vermeksizin ürün özelliklerini, tasarımını ve fiyatlarını değiştirme hakkını saklı tutar.*

YENİ ÜRÜN

KODSAN ISI TEKNOLOJİLERİ SAN. VE TİC. A.Ş.
1. Organize Sanayi Bölgesi Karamanlılar Caddesi No:10 Sincan ANKARA | 0 (312) 267 07 67 | 444 50 39
info@kodsan.com.tr www.kodsan.com.tr shop.kodsan.com.tr

SEPARATÖR GRUPLARI

KDT SERİSİ DENGE TANKI

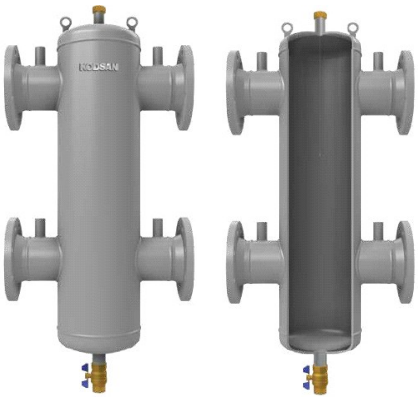

	KOD	KAYNAKLI	FLANŞLI
10 BAR	KDT-0050	92 €	137 €
	KDT-0065	97 €	147 €
	KDT-0080	130 €	192 €
	KDT-0100	141 €	210 €
	KDT-0125	267 €	353 €
	KDT-0150	370 €	488 €
	KDT-0200	519 €	680 €
	KDT-0250	553 €	869 €
	KDT-0300	830 €	1.230 €

* *DN350 ve üzeri bağlantı çapları için iletişime geçiniz.*

KHA SERİSİ HAVA AYIRICI

	KOD	KAYNAKLI	FLANŞLI
10 BAR	KHA-0050	101 €	123 €
	KHA-0065	109 €	134 €
	KHA-0080	129 €	160 €
	KHA-0100	141 €	175 €
	KHA-0125	229 €	271 €
	KHA-0150	236 €	295 €
	KHA-0200	315 €	395 €
	KHA-0250	293 €	451 €
	KHA-0300	423 €	623 €

* *DN350 ve üzeri bağlantı çapları için iletişime geçiniz.*

KTT SERİSİ TORTU TUTUCU

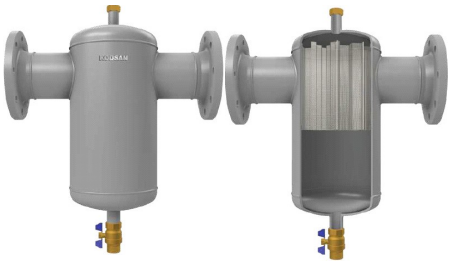

	KOD	KAYNAKLI	FLANŞLI
10 BAR	KTT-0050	68 €	90 €
	KTT-0065	72 €	97 €
	KTT-0080	90 €	121 €
	KTT-0100	99 €	134 €
	KTT-0125	184 €	227 €
	KTT-0150	188 €	247 €
	KTT-0200	249 €	329 €
	KTT-0250	285 €	443 €
	KTT-0300	455 €	655 €

* *DN350 ve üzeri bağlantı çapları için iletişime geçiniz.*

** KODSAN fabrika teslim fiyatlarıdır.*
** Fiyatlarımıza **%20 KDV** ilave edilecektir.*
** Ürünlerin tesliminden önce gelebilecek yeni vergiler ve vergi artışları aynı oranda fiyatlara yansıyacaktır.*
** Ürün görselleri temsili olup, ürünlerin nihai görünümünde ve detaylarında değişiklik olabilir.*
** Firmamız önceden haber vermeksizin ürün özelliklerini, tasarımını ve fiyatlarını değiştirme hakkını saklı tutar.*

KODSAN ISI TEKNOLOJİLERİ SAN. VE TİC. A.Ş.
1. Organize Sanayi Bölgesi Karamanlılar Caddesi No:10 Sincan ANKARA | 0 (312) 267 07 67 | 444 50 39
info@kodsan.com.tr www.kodsan.com.tr shop.kodsan.com.tr

PAKET SEPARATÖR GRUPLARI

KPD SERİSİ PAKET DENGE TANKI

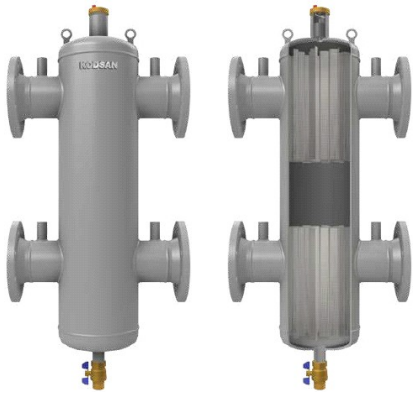

	KOD	KAYNAKLI	FLANŞLI
10 BAR	KPD-0050	125 €	169 €
	KPD-0065	134 €	185 €
	KPD-0080	170 €	232 €
	KPD-0100	183 €	252 €
	KPD-0125	367 €	452 €
	KPD-0150	453 €	571 €
	KPD-0200	646 €	807 €
	KPD-0250	696 €	1.012 €
	KPD-0300	1.005 €	1.405 €

* *DN350 ve üzeri bağlantı çapları için iletişime geçiniz.*

KPH SERİSİ PAKET HAVA AYIRICI

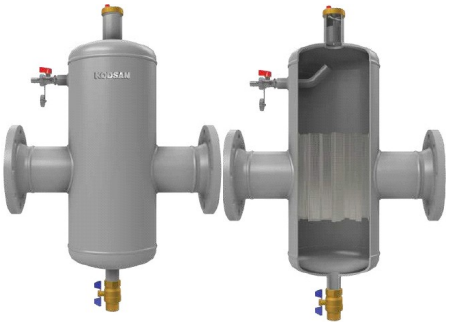

	KOD	KAYNAKLI	FLANŞLI
10 BAR	KPH-0050	195 €	217 €
	KPH-0065	207 €	232 €
	KPH-0080	194 €	225 €
	KPH-0100	209 €	244 €
	KPH-0125	339 €	382 €
	KPH-0150	339 €	398 €
	KPH-0200	443 €	523 €
	KPH-0250	501 €	659 €
	KPH-0300	491 €	691 €

* *DN350 ve üzeri bağlantı çapları için iletişime geçiniz.*

KMPH SERİSİ MANYETİK PAKET HAVA AYIRICI

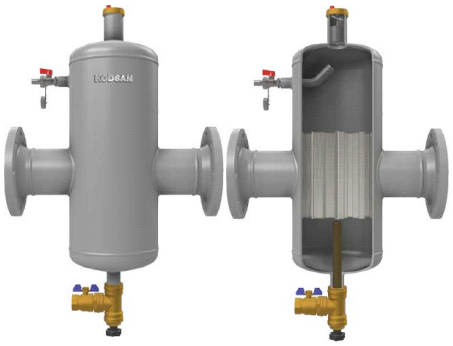

	KOD	KAYNAKLI	FLANŞLI
10 BAR	KMPH-0050	352 €	374 €
	KMPH-0065	374 €	399 €
	KMPH-0080	427 €	457 €
	KMPH-0100	454 €	489 €
	KMPH-0125	596 €	639 €
	KMPH-0150	609 €	668 €
	KMPH-0200	752 €	833 €

* *DN250 ve üzeri bağlantı çapları için iletişime geçiniz.*

** KODSAN fabrika teslim fiyatlarıdır.*
** Fiyatlarımıza **%20 KDV** ilave edilecektir.*
** Ürünlerin tesliminden önce gelebilecek yeni vergiler ve vergi artışları aynı oranda fiyatlara yansıyacaktır.*
** Ürün görselleri temsili olup, ürünlerin nihai görünümünde ve detaylarında değişiklik olabilir.*
** Firmamız önceden haber vermeksizin ürün özelliklerini, tasarımını ve fiyatlarını değiştirme hakkını saklı tutar.*

MANYETİK SEPARATÖR GRUPLARI

KMTT SERİSİ MANYETİK TORTU TUTUCU

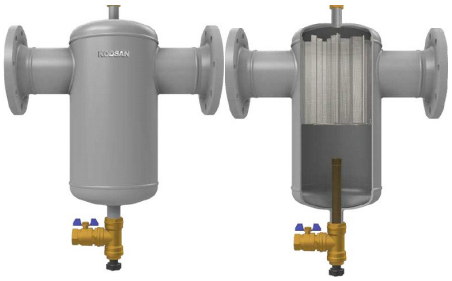

	KOD	KAYNAKLI	FLANŞLI
10 BAR	KMTT-0050	309 €	331 €
	KMTT-0065	328 €	354 €
	KMTT-0080	371 €	402 €
	KMTT-0100	396 €	431 €
	KMTT-0125	525 €	568 €
	KMTT-0150	535 €	594 €
	KMTT-0200	702 €	782 €

* *DN250 ve üzeri bağlantı çapları için iletişime geçiniz.*

KMF SERİSİ YÜKSEK KAPASİTELİ MANYETİK TORTU TUTUCU

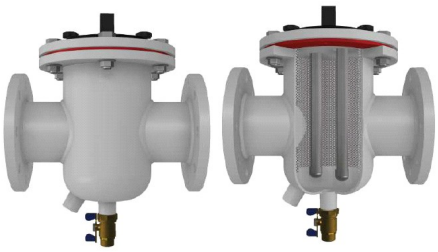

	KOD	Gauss	FLANŞLI
10 BAR	KMF-0050	*22.000*	547 €
	KMF-0065	*22.000*	558 €
	KMF-0080	*22.000*	603 €
	KMF-0100	*22.000*	637 €
	KMF-0125	*33.000*	737 €
	KMF-0150	*33.000*	827 €
	KMF-0200	*44.000*	1.117 €

* *DN250 ve üzeri bağlantı çapları için iletişime geçiniz.*

KMPH SERİSİ MANYETİK PAKET HAVA AYIRICI

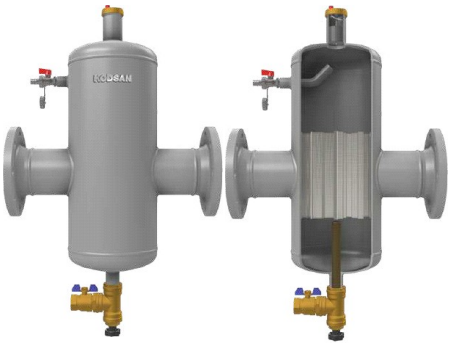

	KOD	KAYNAKLI	FLANŞLI
10 BAR	KMPH-0050	352 €	374 €
	KMPH-0065	374 €	399 €
	KMPH-0080	427 €	457 €
	KMPH-0100	454 €	489 €
	KMPH-0125	596 €	639 €
	KMPH-0150	609 €	668 €
	KMPH-0200	752 €	833 €

* *DN250 ve üzeri bağlantı çapları için iletişime geçiniz.*

** KODSAN fabrika teslim fiyatlarıdır.*
** Fiyatlarımıza **%20 KDV** ilave edilecektir.*
** Ürünlerin tesliminden önce gelebilecek yeni vergiler ve vergi artışları aynı oranda fiyatlara yansıyacaktır.*
** Ürün görselleri temsili olup, ürünlerin nihai görünümünde ve detaylarında değişiklik olabilir.*
** Firmamız önceden haber vermeksizin ürün özelliklerini, tasarımını ve fiyatlarını değiştirme hakkını saklı tutar.*

DİĞER ÜRÜN GRUPLARI

KFS SERİSİ DAİRE GİRİŞ İSTASYONU

Fiyat teklifi için iletişime geçiniz.
Detaylı bilgi için QR kodu okutunuz.

KPG SERİSİ POMPALI GENLEŞME TANKI

Fiyat teklifi için iletişime geçiniz.
Detaylı bilgi için QR kodu okutunuz.

KSB SERİSİ HEPSİ BİR ARADA

Fiyat teklifi için iletişime geçiniz.
Detaylı bilgi için QR kodu okutunuz.

** KODSAN fabrika teslim fiyatlarıdır.*
** Fiyatlarımıza **%20 KDV** ilave edilecektir.*
** Ürünlerin tesliminden önce gelebilecek yeni vergiler ve vergi artışları aynı oranda fiyatlara yansıyacaktır.*
** Ürün görselleri temsili olup, ürünlerin nihai görünümünde ve detaylarında değişiklik olabilir.*
** Firmamız önceden haber vermeksizin ürün özelliklerini, tasarımını ve fiyatlarını değiştirme hakkını saklı tutar.*